Royal Grinder

Käyttöohjeet

Tuotekuvaus

Hiomakone koostuu kolmesta pääosasta: (A) irrotettavasta alumiinikahvasta, (B) jyrsitty alumiinirunko, (C) irrotettava keräysastia

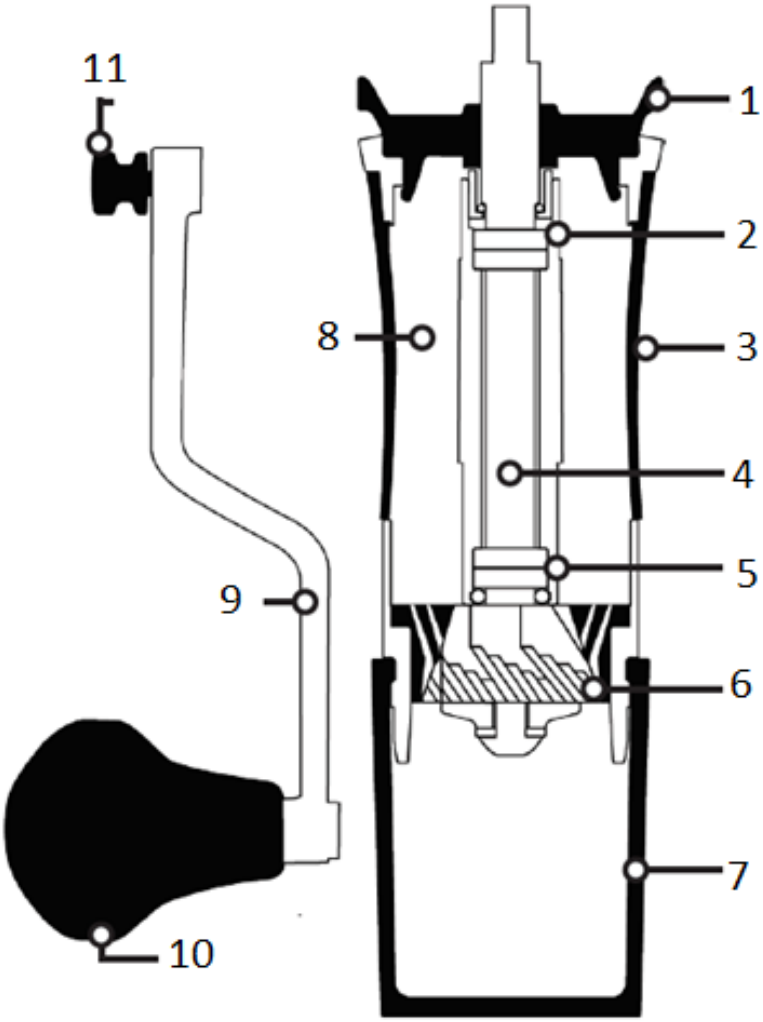

1. Säätökruunu
2. Ohjauslaakerit
3. Täysimittainen silikonikahva
4. Ruostumattomasta teräksestä valmistettu akseli
5. Ohjauslaakerit
6. Kartiomainen teräsarja
7. Irrotettava keräyskuppi ruostumattomasta teräksestä valmistetulla vuorauksella (C)
8. Alumiinirunko (B)
9. Irrotettava kahva (A)
10. Ergonominen kahva
11. Peukaloruuvi

Jauhatuksen säätäminen

Nosto-, kääntö- ja lukitussäätökruunu

Suurin annos: 32 grammaa
Minimihiontasäätö: 0,02 mm

1. Nosta nuppia ylös, kunnes tunnet napsahduksen ja se irtoaa kokonaan alustasta.

2. Kierrä nuppia säätääksesi jauhatuskarkeutta. +Myötäpäivään (kasvava numero) lisää jauhatuskarkeutta. -Vastapäivään - Myötäpäivään (pienentävä numero) vähentää jauhatuskarkeutta.

3. Lukitse jauhatuksen säätö painamalla nuppia alas, kunnes se napsahtaa kiinni pohjaan.

Oman jankkaamisen harjoittelu

Kolme täyttä kierrosta ja 72 yksilöllistä säätöä

1. kierros – nollasta 12:een (24 asetusta)

2. kierros – 12,5–24 (24 asetusta)

3. kierros – 24,5–36 (24 asetusta)

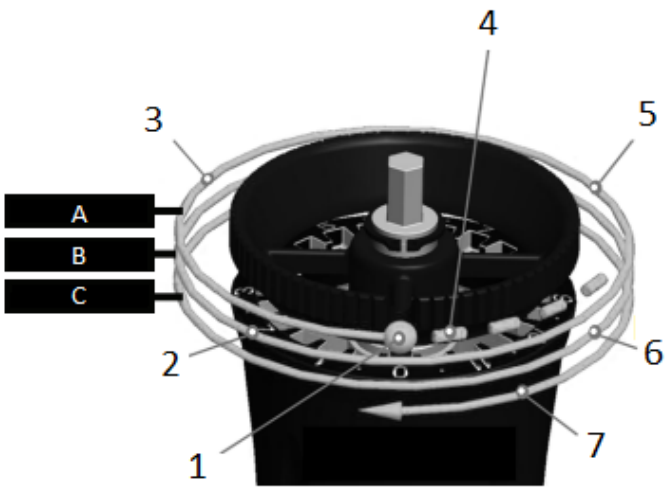

1. Absoluuttinen nolla (hienoin mahdollinen jauhatus)
2. Aeropress (hienovarainen)
3. Kaupallinen espresso (erittäin hieno)
4. Älä koskaan käänny absoluuttisen nollapisteen alapuolelle!
5. Flair Espresso (hieno)
6. Kaada päälle (keskikarkea)
7. Ranskanpuristin (karkea)

HUOMAUTUS: Jauhatusasetukset vaihtelevat keittoasteen mukaan menetelmä, haluttu annos, paputyyppi ja paahdettu. Valitse haluamasi maku.

Takuu ja tuotteen käyttö

Tuotteilla on lakisääteinen vakiotakuuaika. Tätä takuuta ei voi siirtää, eikä rahallinen korvaus ole mahdollinen. Takuu ei koske tuotteita, joita on käytetty muulla tavalla kuin tässä käyttöohjeessa on määritelty.

Takuu ei myöskään kata:

- Virheellisestä käytöstä, hoidon laiminlyönnistä tai muusta kuin tässä käyttöoppaassa mainitusta tarkoituksesta aiheutuvia vaurioita.
- Ulkonäkövaurioita, korroosion tai asteittaisen kulumisen aiheuttamia vaurioita.

Valtuuttamattomien henkilöiden tekemät toimenpiteet tai korjaukset johtavat tuotetakuun raukeamiseen.

Myyjä ja maahantuoja: NajTrade s.r.o., Húskova 31, 04023 Košice, IČO: 50590502.